サカエセイキ

金型製作用 精密ツーリング

総合カタログ

NEOTEC

Precision toolings for the manufacture of molds and dies.
GENERAL CATALOG

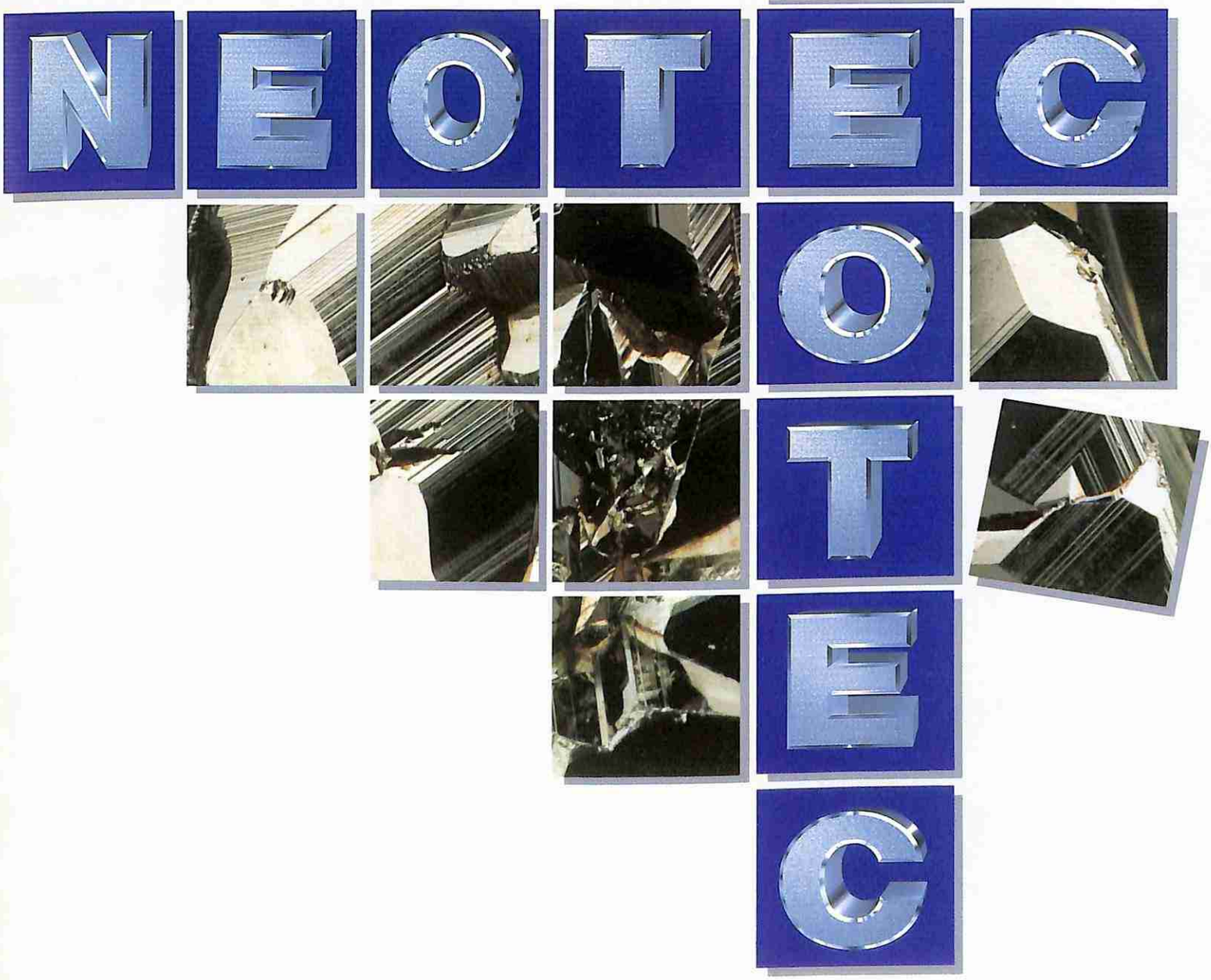

販売品目

- 精密バイス ● ステンレス製ミニ精密バイス ● サインバイス
- サインプレート ● サインバー式永磁チャック ● 精密直角ブロック
- 精密Vブロック ● 角度ドレッサー ● 両面ドレッサー
- 研削音検出器 ● ツールデックス ● パンチデックス
- グラインデックス ● ユニバーサルベース
- ワイヤーカット精密バイス ● ワイヤーカットクランプ
- 電極ホルダー

榮製機株式会社
SAKAE SEIKI CO.,LTD. JAPAN

精密バイス

特長

- 鍛造SKS鋼を全面焼入(HRC62°)し、各面の直角度、平行度を精密研削仕上げしてあります。
- ホールドダウン式クランプのため、チャック時のワークの浮き上がりがありません。(PVシリーズ)
- ベース側にはスライドブロックを位置決めするためのピン穴がなく、本体は非常に堅牢です。(PVシリーズ)
- PV-20のバイス口金部には1.5mm幅の溝が施してあり、特に小さいワークの研削や投影測定の際、ワークの下に補助ブロックを支う必要がありません。
- 深アゴ型のPV-75LDは、ブロックプレートの直角研削に威力を発揮します。
- 横ネジバイスのNV-80・120は、使い易く、従来の同タイプのものよりも高精度なバイスです。

PV-20 ミニバイス

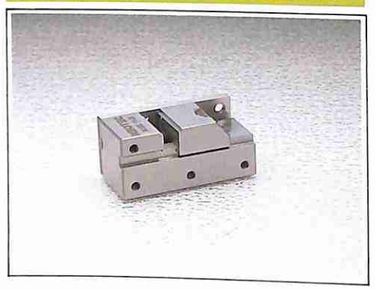

寸法図

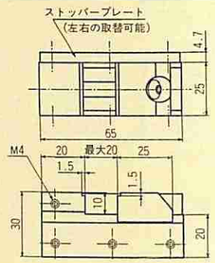

精度

平行度	±0.002mm以内
直角度	±0.002mm以内

仕様

口金の最大開き	20mm
口金の幅	25mm
補助溝の幅と深さ	1.5mm
口金の深さ	10mm
材質	SKS 3
焼入硬度	HRC 62°
重量	0.4kg
L型六角レンチ(3mm)	1本付

PV-35 ミニバイス

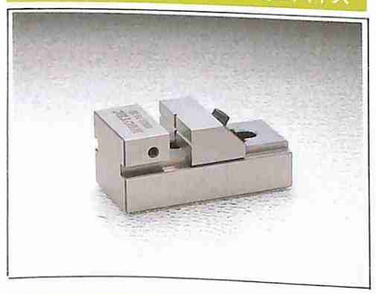

寸法図

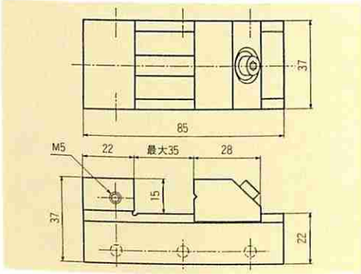

精度

平行度	±0.002mm以内
直角度	±0.002mm以内

仕様

口金の最大開き	35mm
口金の幅	37mm
口金の深さ	15mm
材質	SKS 3
焼入硬度	HRC 62°
重量	0.6kg
L型六角レンチ(4mm)	1本付

PV-50 ミニバイス

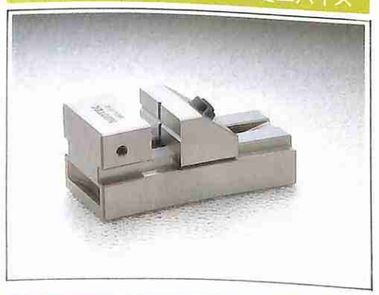

寸法図

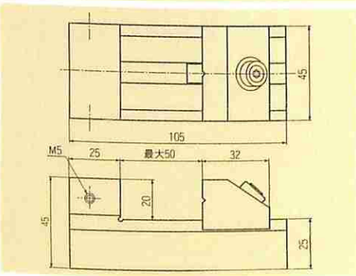

精度

平行度	±0.002mm以内
直角度	±0.002mm以内

仕様

口金の最大開き	50mm
口金の幅	45mm
口金の深さ	20mm
材質	SKS 3
焼入硬度	HRC 62°
重量	1kg
T型六角レンチ(4mm)	1本付

PV-75

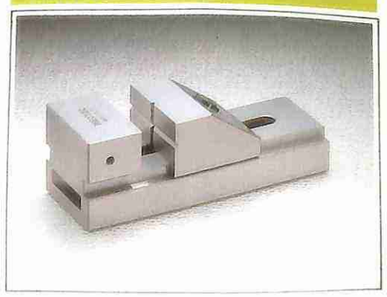

寸法図

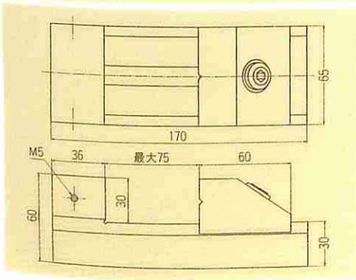

精度

平行度	±0.002mm以内
直角度	±0.002mm以内

仕様

口金の最大開き	75mm
口金の幅	65mm
口金の深さ	30mm
材質	SKS 3
焼入硬度	HRC 62°
重量	3kg
T型六角レンチ(6mm)	1本付

精密バイス

PV-100

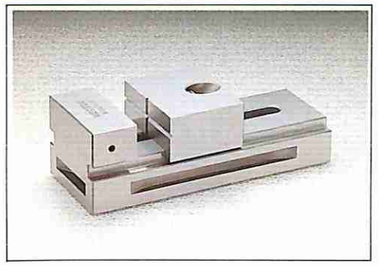

寸法図

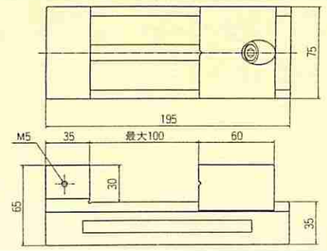

精度

平行度	±0.002mm以内
直角度	±0.002mm以内

仕様

口金の最大開き	100mm
口金の幅	75mm
口金の深さ	30mm
材質	SKS 3
焼入硬度	HRC 62°
重量	4.4kg
T型六角レンチ(6mm)	1本付

PVE-D100

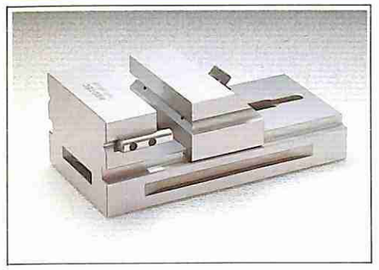

寸法図

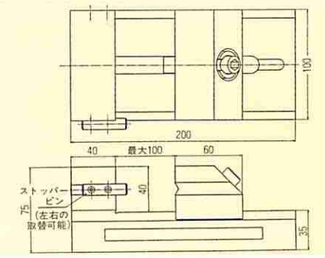

精度

平行度	±0.003mm以内
直角度	±0.003mm以内

仕様

口金の最大開き	100mm
口金の幅	100mm
口金の深さ	40mm
材質	SKS 3
焼入硬度	HRC 62°
重量	7.1kg
T型六角レンチ(8mm)	1本付
L型六角レンチ(2mm)	1本付

PV-75LD 深アゴバイス

寸法図

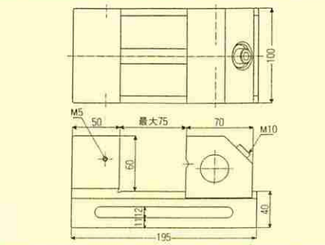

精度

平行度	±0.003mm以内
直角度	±0.003mm以内

仕様

口金の最大開き	75mm
口金の幅	100mm
口金の深さ	60mm
材質	SKS 3
焼入硬度	HRC 62°
重量	9.3kg
T型レンチ(8mm)	1本付

NV-80 横ネジバイス

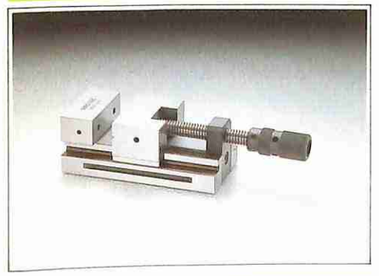

寸法図

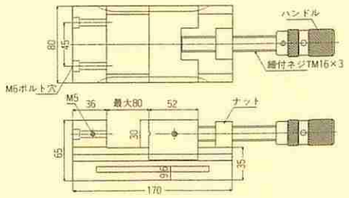

精度

平行度	±0.003mm以内
直角度	±0.003mm以内

仕様

口金の最大開き	80mm
口金の幅	80mm
口金の深さ	30mm
材質	SKS 3
焼入硬度	HRC 62°
重量	5.2kg

NV-120 横ネジバイス

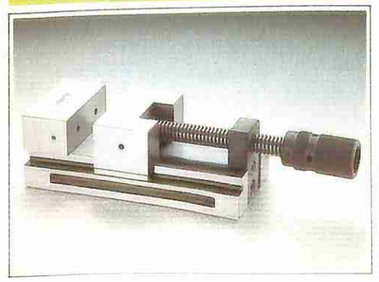

寸法図

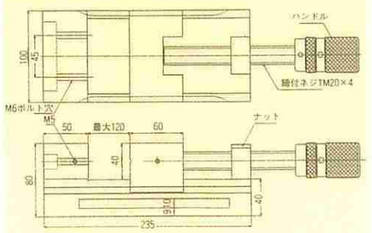

精度

平行度	±0.003mm以内
直角度	±0.003mm以内

仕様

口金の最大開き	120mm
口金の幅	100mm
口金の深さ	40mm
材質	SKS 3
焼入硬度	HRC 62°
重量	10.4kg

ステンレス製ミニ精密バイス

特長

- マルテンサイト系ステンレス鋼を使用し錆に強い精密バイスです。（磁石にも吸着します）
- ワイヤーカット、型彫放電加工機や精密研削など多目的に利用できます。
- バイス側面と底面にタップ穴が施してあり、治具、プレートの取り付けができます。
- PV-20SUのバイス口金部には、1.5mm幅の溝が施してあり、特に薄物ワークのクランプに最適です。

PV-20SU　ステンレスバイス

寸法図

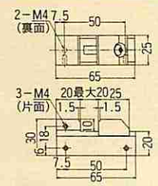

仕様

型式	PV-20SU
口金の最大の開き	20mm
口金の幅	25mm
口金の深さ	10mm
材質	マルテンサイト系ステンレス
焼入硬度	HRC 58°
重量	0.3kg
平行度・直角度	±0.002mm以内

PV-50SU　ステンレスバイス

寸法図

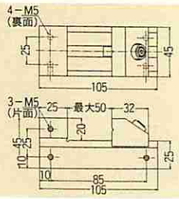

仕様

型式	PV-50SU
口金の最大の開き	50mm
口金の幅	45mm
口金の深さ	20mm
材質	マルテンサイト系ステンレス
焼入硬度	HRC 58°
重量	1 kg
平行度・直角度	±0.002mm以内

サインバイス

特長

- 精密バイス・PV-50にサインプレート・ST-100を組み合わせたものです。
- 左右両方向に45°まで可傾し小物の精密角度研削に最適です。

PV-50ST

寸法図

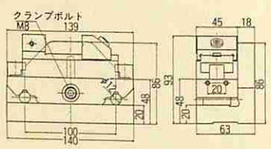

仕様

材質	SKS-3
焼入硬度	HRC 62°
ローラーセンター距離	100mm$^{\pm 0.002}$
傾斜角度	+45°～0°～−45°
重量	4.3kg
平行度・直角度	±0.002mm以内
三角関数	サイン真数表付
バイスはPV-50と同じ	

サインプレート

特長

- 左右両方向に45°まで可傾し小物ワークの研削、角度測定、ケガキ作業に便利です。
- 精密バイス・PV-50を組み込みサインバイス・PV-50STになります。

ST-100

寸法図

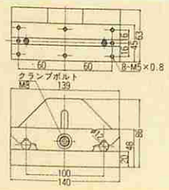

仕様

材質	SKS-3
焼入硬度	HRC 62°
ローラーセンター距離	100mm$^{\pm 0.002}$
傾斜角度	+45°～0°～−45°
重量	3.3kg
平行度・直角度	±0.002mm以内
三角関数	サイン真数表付

サインバー式 永磁チャック

特長

- 小型仕様で成形研削盤のふところを大きく使用できます。
- 傾斜角はブロックゲージ使用によるサイバー式で、秒単位の角度が得られます。
- ローラーに2mmの段差があり、微少角度の設定が容易です。
- SKS鋼を全面焼入し（HRC62°）、精密研削仕上げしてあります。
- 放電加工機にも使用できます。

SMC-713MP

仕様

磁極のピッチ	P＝3mm
全体の高さ（角度0°にて）	80mm
角型永磁チャック	70mm×130mm
ベース寸法	73mm×140mm
ローラーセンター距離	50mm$^{\pm 0.002}$
ローラー径	ϕ15mm$^{+0}_{-0.003}$（ϕ11mm$^{+0}_{-0.002}$）
傾斜範囲	0°～45°
平行度・直角度	±0.002mm
重量	5.0kg
三角関数	サイン真数表付

精密直角ブロック

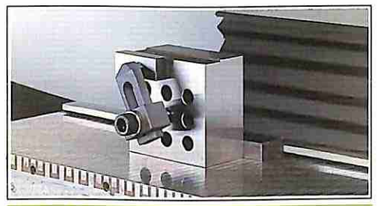

特長

1. 精密バイスでは不利な角形小物部品のエッチ・クランプの欠点を解消します。
2. 精密バイスでは不向きな異形物の直角研削ができます。
3. 従来の補助サポートが不要な為ワンタッチクランプができます。
4. 押え金の長手調節が自在にできスピーディーなクランプができます。

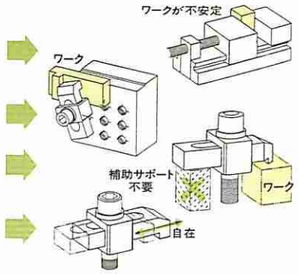

AB-90

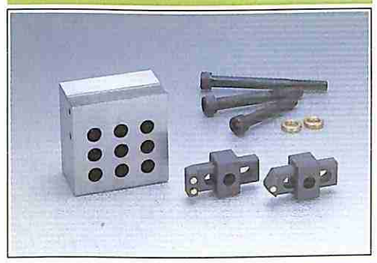

AB-90 寸法図

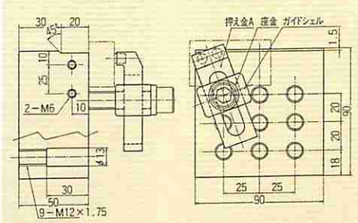

AB-125

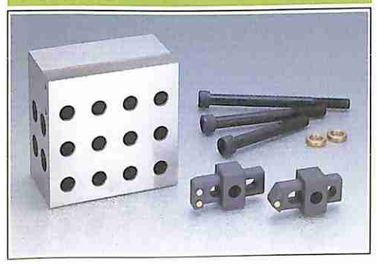

AB-125 寸法図

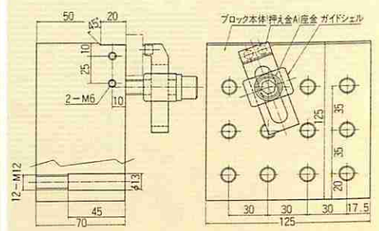

仕様

	個数	AB-90	AB-125
ブロック本体	1個	SKS-3、HRC62°、直角度、平行度0.005/100mm以内	
押え金	A,B 1組	SCM440、HRC38°	
ガイドシェル	2個	SCM440、HRC38°	
座金	2個	黄銅	
六角穴付ボルト	3本	M12×80、100、125	M12×100、125、150
重量	—	2.8kg	6.6kg

精密Vブロック

特長

- 精密研削、放電加工、検査、ケガキ用精密治具として使用できます。
- クランプアームがVブロック幅より狭いためVブロックを横倒しで使用できます。
- MB-503は、上下V溝面にツバの逃し加工が施してあります。

MB-2505

寸法図

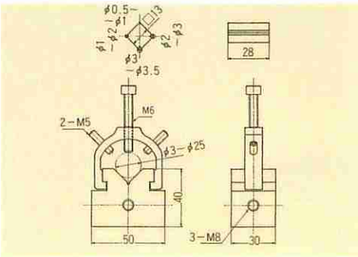

仕様

V溝面平行度	0.003mm以内
V溝面直角度	0.003mm以内
側面とV溝の対称度	芯ズレ0.003mm以内
Vブロック容量	丸ワークφ0.5～φ25mm 角ワークMax20mm□
材質	SKS-3
焼入硬度	HRC 62°
重量	0.45kg

MB-503

寸法図

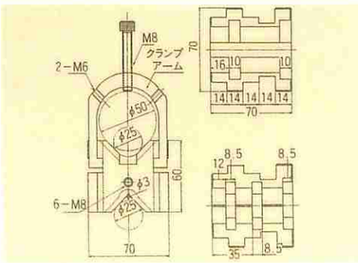

仕様

V溝面平行度	0.005mm以内
V溝面直角度	0.005mm以内
側面とV溝の対称度	芯ズレ0.003mm以内
Vブロック容量	小径側：丸ワークφ3～φ25mm 角ワークMax20mm□ 大径側 丸ワークφ25～φ50mm 角ワークMax35mm□
材質	SKS-3
焼入硬度	HRC 62°
重量	1.6kg

90°角度ドレッサー

特長

- ダイヤモンドを砥石軸に作用するように取付け、ブロックゲージにより所要角度に傾斜させるサインバー式精密角度ドレッサーです。
- ブロックゲージなしで45°に仕上っています。
- スライド部はカミソリを使用しないV溝の合せ加工が施してあり手動で基準面に沿ってスライドさせるため良好な成形ができます。

KD-90

寸法図

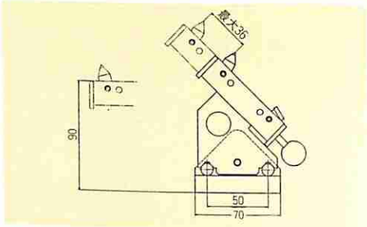

仕様

ストローク量	36mm
角度成形範囲	0°～90°
ローラーセンター距離	50mm±0.002
ダイヤモンド	φ10mm(別売)
材質	SKS-3
焼入硬度	HRC 62°
三角関数	サイン真数表付
重量	1.7kg

使用例1

65°傾斜の場合
1. 65°−45°=20°
2. Sin20°=0.3420201
3. 50mm×0.3420201=17.101mm
4. 17.101mmのブロックゲージを積むことにより65°の傾斜を得る。

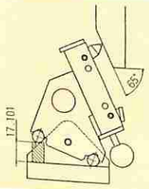

使用例2

30°傾斜の場合
1. 45°−30°=15°
2. Sin15°=0.258819
3. 50mm×0.258819=12.941mm
4. 12.941mmのブロックゲージを積むことにより30°の傾斜を得る。

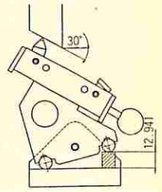

両面ドレッサー

特長

- 砥石両側を同時ドレッシング(片側切込量0.005mm)し、深溝研削に最適な砥石成形ができます。
- 単石・多石ダイヤとも取付可能です。
- ダイヤモンドはV溝にて固定するため取付けが容易で確実です。
- 摺動部は防塵シールされ、スライドは極めて滑らかです。

SD-20

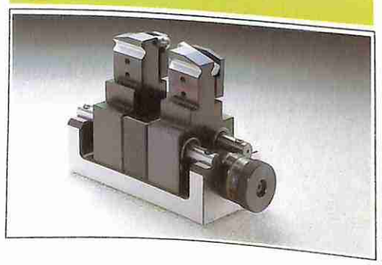

寸法図

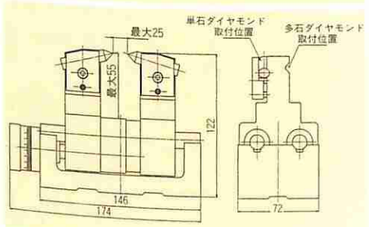

仕様

最大砥石幅	40mm
最小トレッシング幅	0.2mm
最大トレッシング深さ	55mm
目盛	0.01mm 1目盛、1mm ハンドル1回転
ダイヤモンド	φ8、φ10、φ12mm(別売)
材質	SKS 3
焼入硬度	HRC 62°
重量	4.8kg

研削音検出器

特長

- フィルタースイッチONにより無用な機械騒音をシャットアウト。
- 充電時間5時間で20時間の連続使用ができます。
- 治具研・成形研削等の微細加工時の研削音が正確に聞き取れます。
- 機械回転部のベアリング音や異常音のチェックができます。

QSR-20

使用例

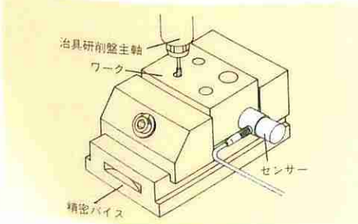

仕様

アンプ寸法	165×140×60(mm)
製品重量	0.5kg
本体感度	0.5PC G(音響最大時)
音響出力	90mW(最大)
レベルメーター	直流電流計
電源	DC4.8V(Ni cd電池)
ACアダプター	6V 400mA
センサー方式	圧縮型
センサー感度	80PC G
付属品	加速度センサー、センサーケーブル、ヘッドフォン、ACアダプター

ツールデックス 手動タイプ

特長

- 平面研削盤、フライス盤、ボール盤等に取付けて、小物ワークの円筒、割出し、穴あけ加工が能率良くできます。
- 本体は堅牢な一体構造(材質FC25、座面焼入研削仕上げ)で、また内部の特殊ベアリング機構は、切粉から完全に保護されているため、半永久的に精度の維持ができます。
- 24分割(15°ピッチ)の割出し精度は、±30秒以内。また副尺(5分)にて任意の角度にロックできます。
- 立横兼用のため、多目的に利用できます。
- 特別付属品に芯押台装置と、サインプレートがあります。

TX-3F

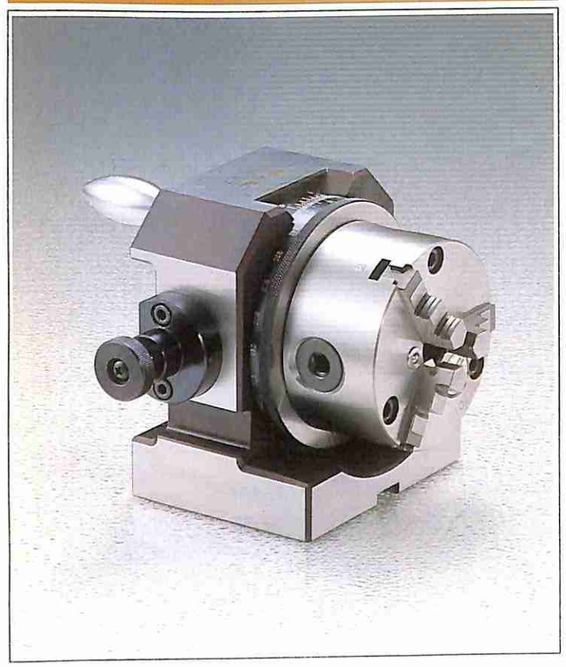

各部の名称と寸法

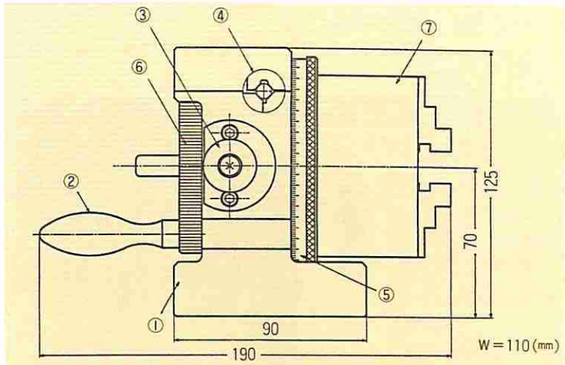

① 本　体
② 握　り
③ 割出ピンつまみ
④ 特殊ベアリング
⑤ 目盛板(副尺付)
⑥ 長手定寸ストッパー装置
⑦ 3吋スクロールチャック

仕様

チャック外爪	φ2～φ70mm
チャック内爪	φ24～φ64mm
本体の貫通穴	チャック部φ16mm、本体φ26mm
センターの高さ	70mm
割出し	24分割(15°ピッチ、精度±30秒以内)
目盛	1°とび360°目盛(副尺5分)
重量	7.3kg
長手定寸ストッパー装置付(着脱可能)	
3吋三ッ爪スクロールチャック(北川製)	

TX-3F/CS-150 芯押台装置付

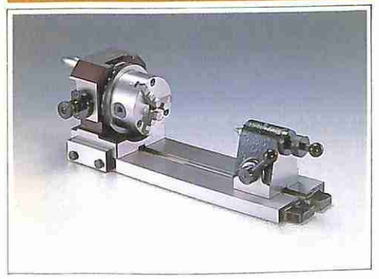

寸法図

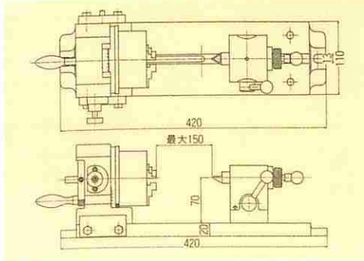

仕様

芯間距離	0～150mm
本体との総重量	15.1kg

TX-3F/ST-75 サインプレート付

寸法図

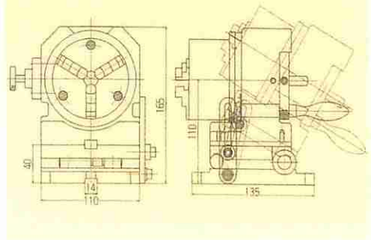

仕様

傾斜角度	0°～45°
本体との総重量	10.0kg

パンチデックス 手動タイプ

特長

- 異形パンチ・コアーピンの成形加工や検査治具、割出し治具として使用できます。
- 24分割(15°ピッチ)の割出し精度は±10秒以内、さらにサインバー方式によるブロックゲージの併用で任意の角度に設定できます。
- 本体はSCM鋼を全面浸炭焼入(HV730)し、堅牢な一体構造で、また内部の特殊ベアリング機構は切粉から完全に保護されているため、半永久的に精度維持できます。
- 本体はφ22mmの貫通穴になっているため、長尺ピンの加工も可能です。
- パンチフォーマーとしては抜群の真円度・円筒度が保証されています。

寸法図

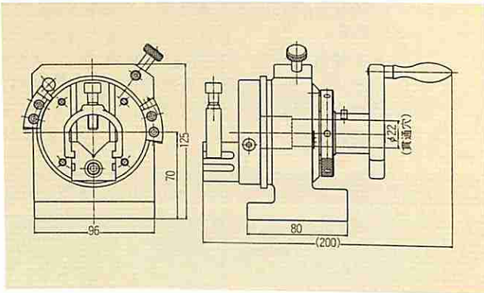

PX-25

仕様

加工可能丸シャンク径	φ3～φ26mm
加工可能角ブランク寸法	8mm□～20mm□
Vブロック移動量	28mm
Vブロック調整機構	ラック、ピニオン方式
センターの高さ	70mm
割出し	24分割（15°ピッチ、精度±10秒以内）
任意角度	サインバー方式
目盛	1°とび360°
本体の貫通穴	φ22mm
重量	4.8kg
成形精度	0.002mm

PX-25／MV-05 ミニVブロック付

仕様

ミニVブロック容量	φ0.5～φ3.5mm
本体との総重量	4.9kg

PX-25／ドレッサー

仕様

最大砥石径	φ255mm
ドレッシング径	凸R 0～R 20mm
	凹R 0～R 80mm
センターの高さ	70mm
ダイヤモンド	φ10mm(別売)
本体との総重量	5.8kg

PX-25／CS-150 芯押台装置付

寸法図

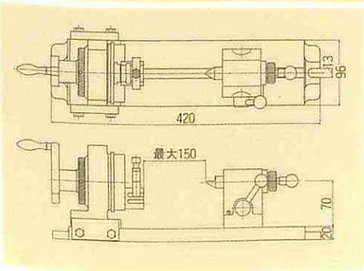

仕様

芯間距離	0～150mm
本体との総重量	12.6kg

グラインデックス 自動タイプ

特長

- 平面研削盤、プロファイル研削盤用のモータードライブ専用のスピンドル剛性を高めた円研装置です(アンギュラ玉軸受装備)。
- 操作性を考えコンパクトな設計となっております。
- 24分割(15°ピッチ)の割出精度は±30秒以内、また目盛盤(1°とび360°目盛)は、任意の角度にロックできます。(割出は手動で行います。)
- スクロールチャックは3インチが標準装着されております。

RX-3F／MD／CS-150 モータードライブ装置 芯押台装置付

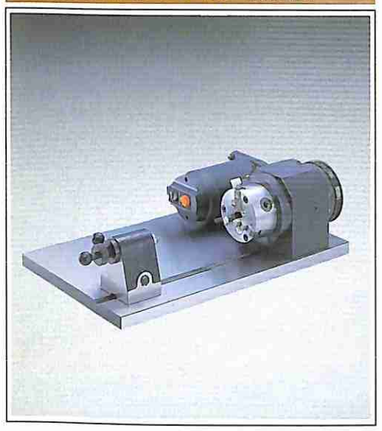

寸法図

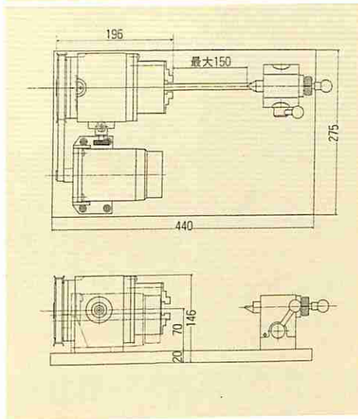

仕様

チャック外爪	φ2～φ70mm
チャック内爪	φ24～φ64mm
本体の貫通穴	チャック部φ16mm、本体φ20mm
センターの高さ	70mm
割出し	24分割(15°ピッチ、精度±30秒以内)
目盛	1°とび360°目盛(副尺5分)
回転数	50Hz 18～280rpm(無段変速)
	60Hz 18～300rpm(無段変速)
出力	100V 40W
モーター	オリエンタルスピードコントロールモーター PSH540-001P タイミングベルト駆動
芯間距離	150mm
重量	35kg

RX-3F／MD／CS-150／PG プロファイル研削盤用

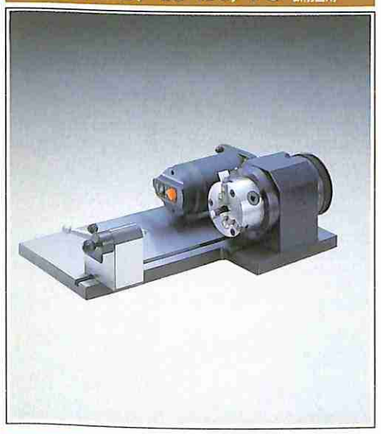

寸法図

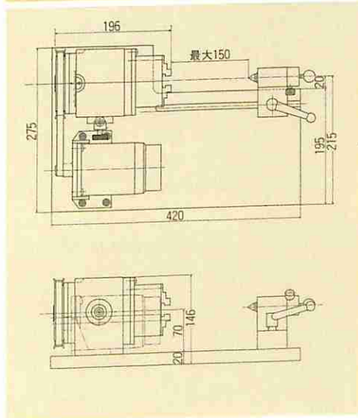

仕様

チャック外爪	φ2～φ70mm
チャック内爪	φ24～φ64mm
本体の貫通穴	チャック部φ16mm、本体φ20mm
センターの高さ	70mm
割出し	24分割(15°ピッチ、精度±30秒以内)
目盛	1°とび360°目盛(副尺5分)
回転数	50Hz 18～280rpm(無段変速)
	60Hz 18～300rpm(無段変速)
出力	100V 40W
モーター	オリエンタルスピードコントロールモーター PSH540-001P タイミングベルト駆動
芯間距離	150mm
重量	31.5kg

RX-3F／MD モータードライブ装置付

寸法図

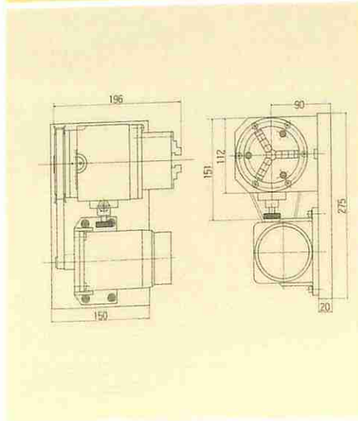

仕様

チャック外爪	φ2～φ70mm
チャック内爪	φ24～φ64mm
本体の貫通穴	チャック部φ16mm、本体φ20mm
センターの高さ	70mm
割出し	24分割(15°ピッチ、精度±30秒以内)
目盛	1°とび360°目盛(副尺5分)
回転数	50Hz 18～280rpm(無段変速)
	60Hz 18～300rpm(無段変速)
出力	100V 40W
モーター	オリエンタルスピードコントロールモーター PSH540-001P タイミングベルト駆動
重量	22kg

水平調整式 ユニバーサルベース

特長

- 特殊球面軸受の採用によりワークの水平芯出しが簡単にでき段取り時間の大幅な短縮が計れ、機械稼動率が向上します。
- 特別付属品の大、小の丸物ワーク用Vブロック、幅広の平板ワーク用のL型ブロックや薄物ワーク用口金等を組み合わせる事により、種々のワークを効率よくセッティングできます。
- マルテンサイト系ステンレス鋼(焼入研削仕上げ)を採用し、防錆力に優れています。

WUB-200フルセット

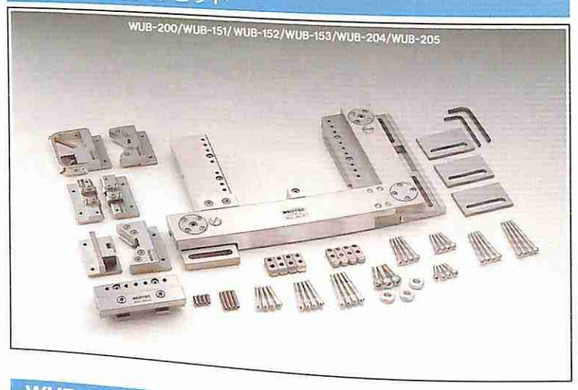

主要各部の名称

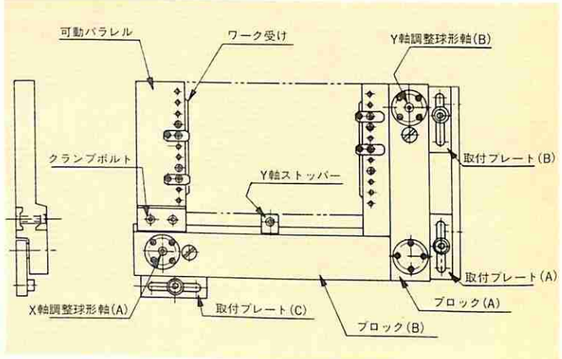

WUB-200 本体(右勝手)

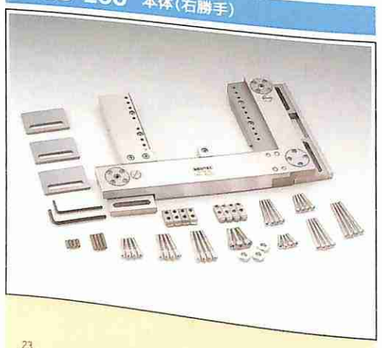

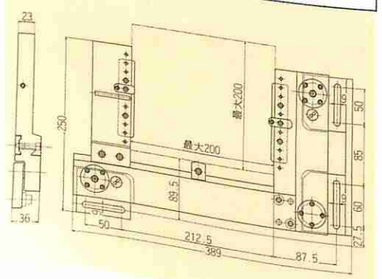

WUB-200S 本体(左勝手)

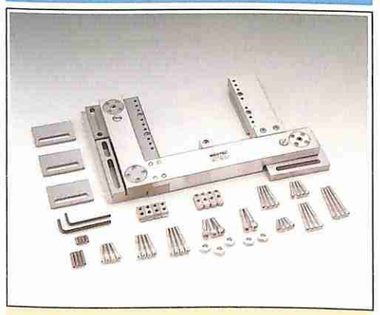

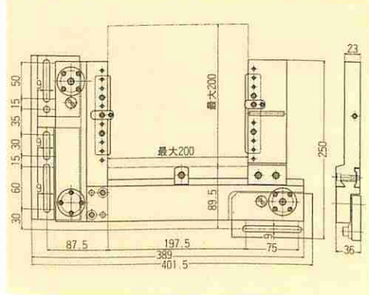

WUB-150S 本体(左勝手)

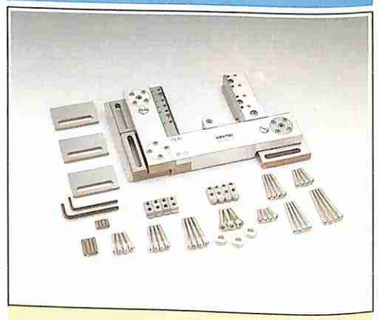

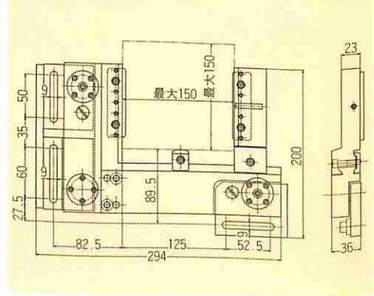

WUB-200／200S仕様

ワーク最大寸法		200×200mm
ワーク最大重量		15kg
材質		マルテンサイト系ステンレス鋼(焼入研削)
重量		11.5kg
焼入硬度		HRC 58
標準付属品	押さえ金二種	各4ヶ
	支点ボルト三種	(ℓ40、50、60mm)各4ヶ
	六角穴付止メネジ二種	(ℓ15、30mm)各4ヶ
	六角穴付ボルト五種	(ℓ20、30、45、55、65mm)各4ヶ
	機械への取付ボルト(WUB200)	M8×30 3ヶ(座金3ヶ)
	機械への取付ボルト(WUB200S)	M8×30 3ヶ(座金3ヶ)、M8×40 3ヶ(座金3ヶ)
	L型レンチ(4mm)	1ヶ
	L型レンチ(5mm)	1ヶ
	スペーサー	3ヶ(厚み4mm)
軸受部高さ調整範囲		±1.0mm

WUB-150S仕様

ワーク最大寸法		150×125mm
ワーク最大重量		10kg
材質		マルテンサイト系ステンレス鋼(焼入研削)
重量		8.0kg
焼入硬度		HRC 58
標準付属品	押さえ金二種	各4ヶ
	支点ボルト三種	(ℓ40、50、60mm)各4ヶ
	六角穴付止メネジ二種	(ℓ15、30mm)各4ヶ
	六角穴付ボルト五種	(ℓ20、30、45、55、65mm)各4ヶ
	機械への取付ボルト(WUB150S)	M8×30 2ヶ(座金2ヶ)、M8×40 1ヶ(座金1ヶ)
	L型レンチ(4mm)	1ヶ
	L型レンチ(5mm)	1ヶ
	スペーサー	3ヶ(厚み4mm)
軸受部高さ調整範囲		±1.0mm

水平調整式 ユニバーサルベース

WUB-200ワーク取付例

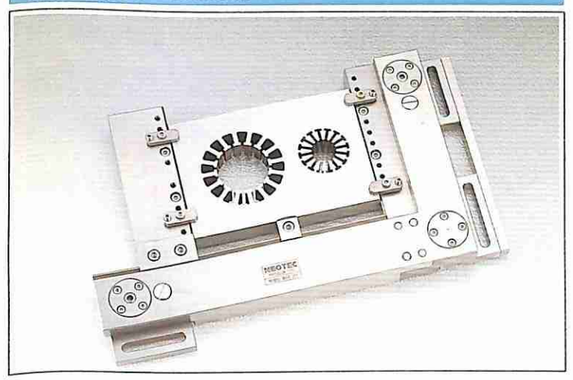

水平調整の軸受部機構

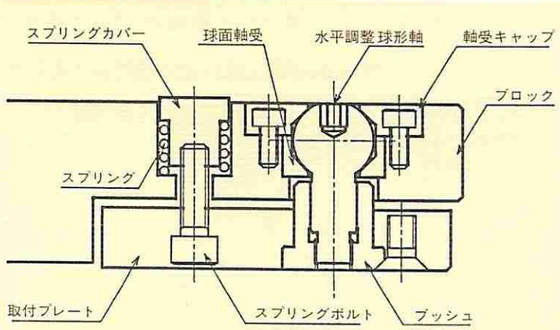

Z軸方向の位置関係

1.スペーサー(標準付属品)を使用しない場合
ワーク受の厚みが4.5mmあるため、ワーク受下面がテーブルゼロラインより3.5mm下がります。この場合ワーク下面と、テーブルゼロラインの間隔は1.0mmです。
ワーク受けと、下側ワイヤガイドの干渉に注意して下さい。

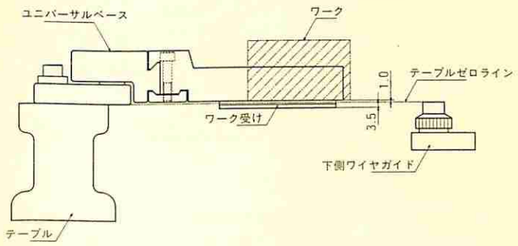

2.スペーサー(標準付属品)を使用した場合
スペーサーの厚みが、4mmあるためワーク受下面がテーブルゼロラインより0.5mm上がります。この場合ワーク下面と、テーブルゼロラインの間隔は5.0mmとなります。
ワーク受下面がテーブルゼロラインより上がっているため、ワイヤガイドが干渉する心配はありません。

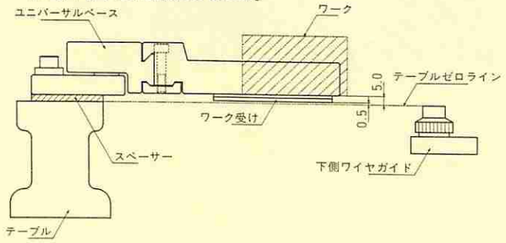

特別附属品

Vブロック(大)
WUB-151

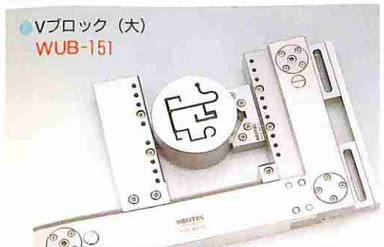

φ25～φ110mmまでの丸物ワークをクランプできます。
ワークのクランプは可動パラレル内蔵の六角穴付止めネジで側面から締め付けます。

Vブロック(小)
WUB-152

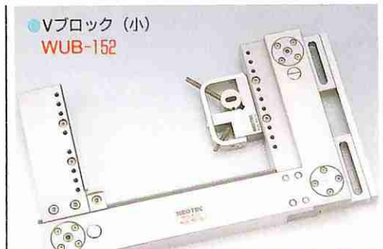

φ3～φ20mmまでは小径側のV溝で、φ10～φ38mmまでは大径側のV溝でクランプします。

薄物用口金
WUB-153

ユニバーサルベース上にワイヤカット放電加工機のワイヤが干渉する恐れがあるような薄物ワークの場合に使用します。

Vブロック(特大)
WUB-204

φ40～φ110mmまでの丸物ワークをクランプできます。
ワークのクランプは可動パラレル内蔵の六角穴付止めネジで側面から締め付けます。

L型ブロック
WUB-205

長さ200mm以上の幅広の平板ワークがクランプできます。
ワーク重量が15kg以下に限ります。

特別附属品の装着範囲

本体	WUB 200 200S	WUB 150S
WUB 151	○	○
WUB 152	○	○
WUB 153	○	○
WUB 204	○	×
WUB 205	○	×

- WUB 200、200Sのフルセットは WUB 151、152、153、204、205の5点が付きます。
- WUB 150Sのフルセットは WUB 151、152、153の3点が付きます。

ステンレス 精密バイス

特長

- マルテンサイト系ステンレス鋼を使用し、全面焼入(HRC58°)後、精密研削仕上げを施し、真水にも錆ません。
- ホールドダウン式クランプのため、ワークの浮き上がりがありません。
- ワークのセットが容易なように下限ストッパー(着脱可能)が、装備してあります。
- WPV-150には芯出し用基準穴が設けてあり、基準穴の中心を求める事により、ワーク取付け位置を簡単に算出できます。
- WPV-120Tは厚物ワークの加工に適しています。

WPV-100

寸法図

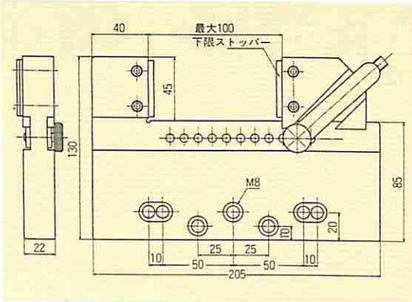

仕様

口金の最大開き	100mm
口金の幅	22mm
口金の深さ	45mm
締付金	—
重量	3.0kg
材質	マルテンサイト系ステンレス鋼
焼入硬度	HRC 58°
平行度・直角度	±0.002mm以内
T型六角レンチ(4mm)	1本付
ワークスタンド取付穴M8適合	

WPV-150

寸法図

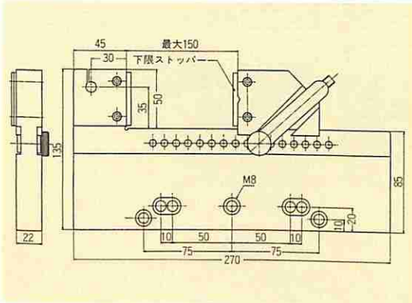

仕様

口金の最大開き	150mm
口金の幅	22mm
口金の深さ	50mm
締付金	V溝加工付
重量	4.3kg
材質	マルテンサイト系ステンレス鋼
焼入硬度	HRC 58°
平行度・直角度	±0.002mm以内
T型六角レンチ(4mm)	1本付
ワークスタンド取付穴M8適合	

WPV-120T 厚型タイプ

寸法図

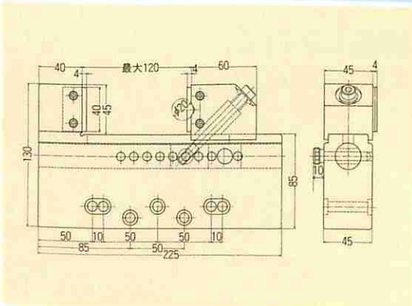

仕様

口金の最大開き	120mm
口金の幅	45mm
口金の深さ	45mm
締付金	V溝加工付
重量	7.2kg
材質	マルテンサイト系ステンレス鋼
焼入硬度	HRC 58°
平行度・直角度	±0.002mm以内
T型六角レンチ(6mm)	1本付
ワークスタンド取付穴M8適合	

ワイヤーカットクランプ

特長

- ステンレス製のワイヤカット用ワーク押え金です。
- 研削仕上げで、上下面ともに使用できます。

K-75 寸法図

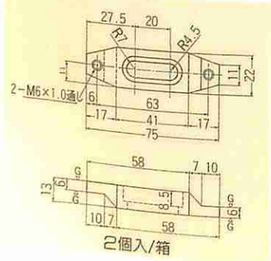

K-100 寸法図

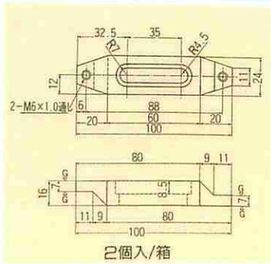

仕様

材質		SUS 403
焼入硬度		HRC 50°
適合ボルト		M8
重量	K-75	0.1kg(1個)
	K-100	0.2kg(1個)

■締付ボルトは付属しておりません。

電極ホルダー

特長

- 精密バイスとφ20mmシャンク(位置決めピン付)を組み込んだ高精度な電極セットホルダーです。
- 全面焼入後、精密研削仕上を施し、各部の精度は±0.002mm以内に入っています。

PVE-U20 バイスホルダー

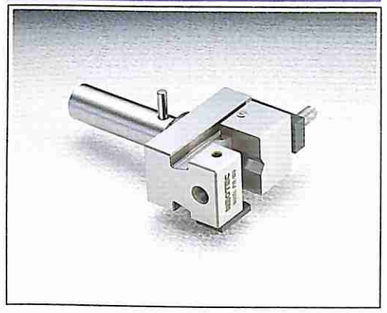

寸法図

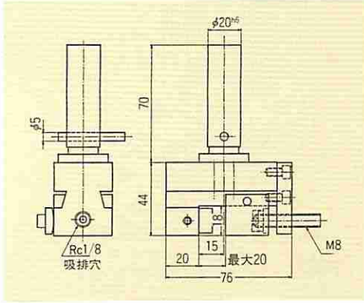

仕様

口金の最大開き	20mm
口金の幅	35mm
口金の深さ	18mm
材質	SKS-3およびSUJ-2
焼入硬度	HRC 60°~62°
シャンク径	φ20mmh6
重量	1.0kg

PVE-U35 バイスホルダー

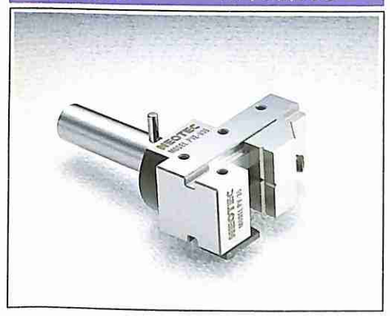

寸法図

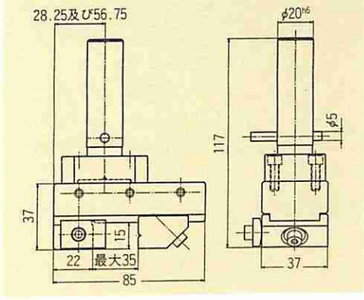

仕様

口金の最大開き	35mm
口金の幅	37mm
口金の深さ	15mm
材質	SKS-3およびSUJ-2
焼入硬度	HRC 60°~62°
シャンク径	φ20mmh6
重量	1.2kg

●バイス側面にもシャンクを取付けることができます。

PVE-U35SL バイス脱着ホルダー

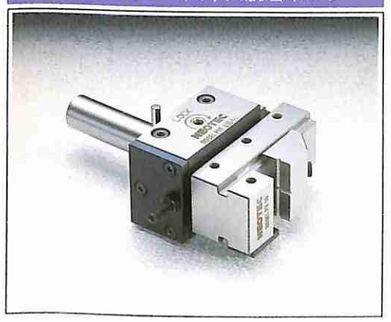

寸法図

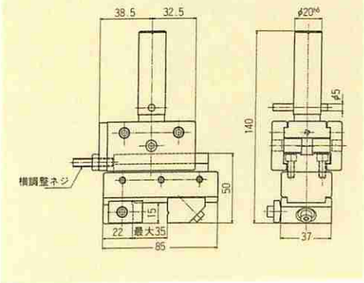

仕様

口金の最大開き	35mm
口金の幅	37mm
口金の深さ	15mm
材質	SKS-3およびSUJ-2
焼入硬度	HRC 60°~62°
シャンク径	φ20mmh6
重量	2.5kg

●バイス部がソケット部より脱着できます。
●バイス側面にもシャンクを取付けることができます。

PVE-U50 バイスホルダー

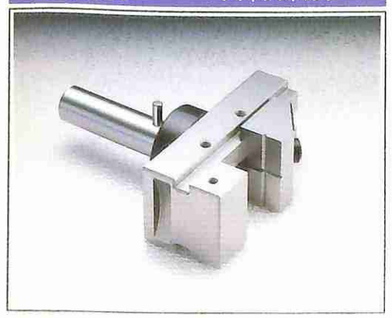

寸法図

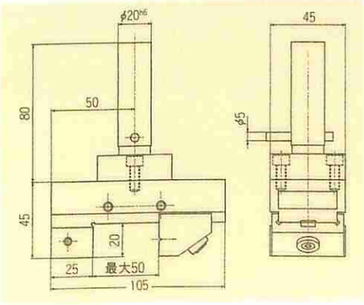

仕様

口金の最大開き	50mm
口金の幅	45mm
口金の深さ	20mm
材質	SKS-3およびSUJ-2
焼入硬度	HRC 60°~62°
シャンク径	φ20mmh6
重量	1.6kg

●バイス側面にもシャンクを取付けることができます。

電極ホルダー

特長 ● 汎用性に富んだφ20㎜シャンク付の電極セットホルダーです。

EH-201 ドリルチャックホルダー

寸法図

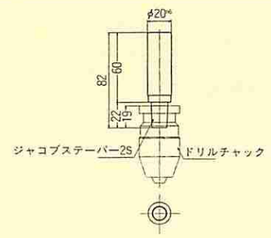

仕様

材質	SUJ-2
焼入硬度	HRC 60°～62°
シャンク径	φ20mmh6
ドリルチャック	ジャコブステーパー2S(別売)
重量	0.18kg

EH-202 電極ビス止めホルダー

寸法図

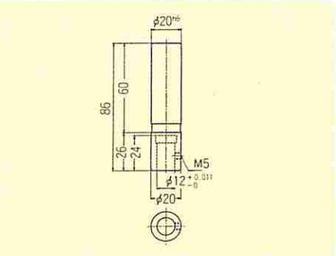

仕様

材質	SUJ-2
焼入硬度	HRC 60°～62°
シャンク径	φ20mmh6
電極径	φ12mm
重量	0.2kg

EH-203 電極ネジ込みホルダー

寸法図

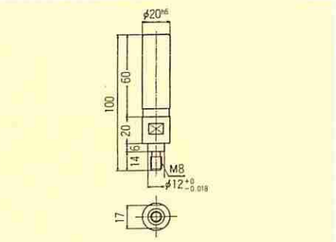

仕様

材質	SUJ-2
焼入硬度	HRC 60°～62°
シャンク径	φ20mmh6
重量	0.2kg

EH-204 φ75フランジホルダー

寸法図

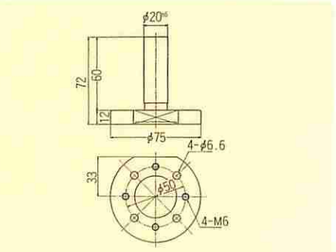

仕様

材質	SUJ-2
焼入硬度	HRC 60°～62°
シャンク径	φ20mmh6
重量	0.52kg

電極ホルダー

EH-205 φ50フランジホルダー

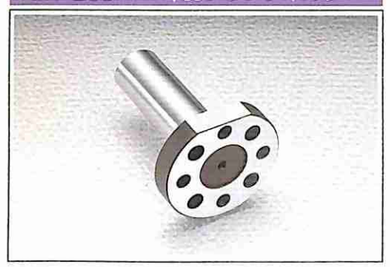

寸法図

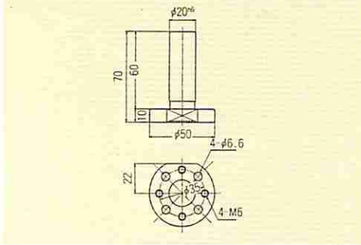

仕様

材質	SUJ-2
焼入硬度	HRC 60°～62°
シャンク径	φ20mmh6
重量	0.28kg

EH-206 横サーボ放電用サイドホルダー

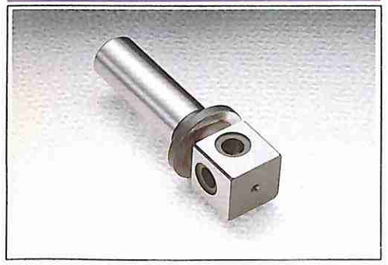

寸法図

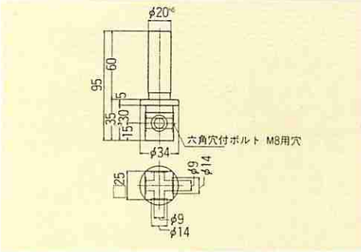

仕様

材質	SUJ-2
焼入硬度	HRC 60°～62°
シャンク径	φ20mmh6
重量	0.32kg

EH-207 平板ホルダー(小)

寸法図

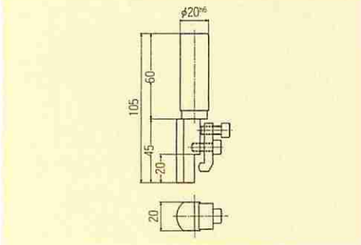

仕様

材質	SUJ-2およびS50C
焼入硬度	HRC 60°～62°
シャンク径	φ20mmh6
重量	0.28kg

EH-208 平板ホルダー(大)

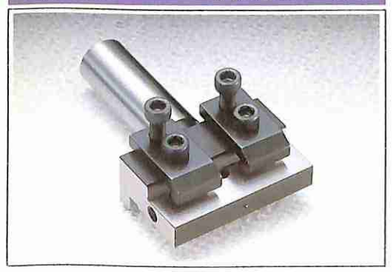

寸法図

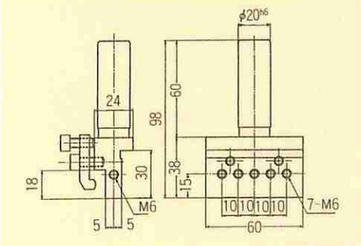

仕様

材質	SK 3およびS50C
焼入硬度	HRC 60°～62°
シャンク径	φ20mmh6
重量	0.48kg

EH-209 Vブロックホルダー

寸法図

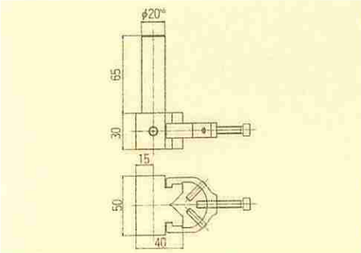

仕様

材質	SKS 3およびSUJ 2
焼入硬度	HRC 60°～62°
シャンク径	φ20mmh6
Vブロック容量	丸電極φ3～φ25mm
	角電極10mm ～20mm
重量	0.8kg

NEOTEC

榮製機株式会社

小坂井工場

愛知県宝飯郡小坂井町伊奈佐脇原68 〒441-01

TEL (05337) 8-3359 ・ FAX (05337) 8-2123

SAKAE SEIKI CO., LTD.

SAWAKIHARA 68, INA, KOZAKAI-CHO,

HOI-GUN, AICHI-KEN, 〒441-01 JAPAN

TEL (05337)8-3359·FAX (05337)8-2123

お問い合せ先

●このカタログに掲載しております製品の仕様は、改良のため予告なく変更することがありますので、あらかじめ御了承ください。

CAT NO.101196